Capri

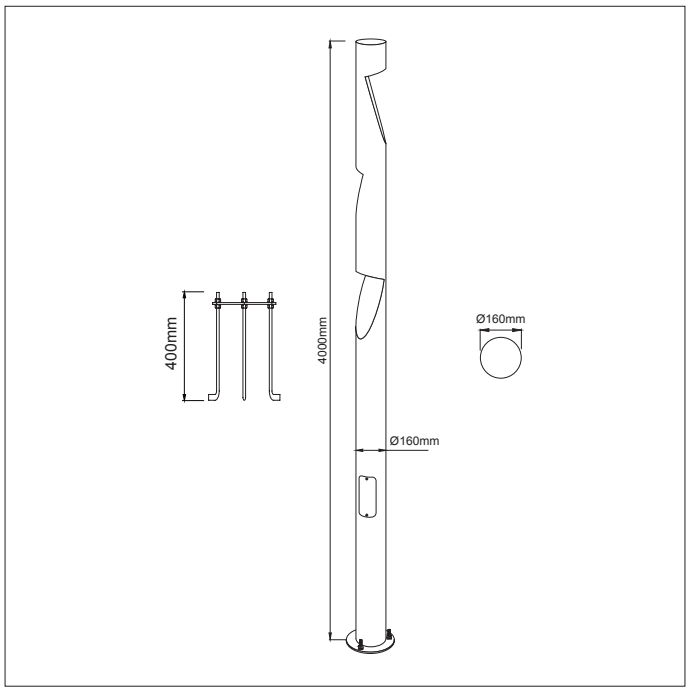

LED A A+ A++ | 0° 0° | PBS SASO CB LVD EAC CE IP66 IK08 | CRI 80

Capri / O07.BL.07770

Power / Güç	CRI	Order Code / Sipariş Kodu	Kelvin	Lümen T_C=50° Lümen
45W	CRI>80	O07.BL.07770.(..).(...).(..)	2700K	3388
			3000K	3457
			3500K	3526
			4000K	3597
			5000K	3669
			6500K	X

* Code example / Kod örneği:

O07.BL.07770 . 45 . 827 . 01
1 2 3 4

1- Product code / Armatür kodu
2- Power / Güç
3- CRI / Kelvin
4- Colour / Ürün renk

Product Color / Ürün Renk

White = 01 | Light Gray = 04 | Textured Metalic Dark Gray = 05 | Black = 03

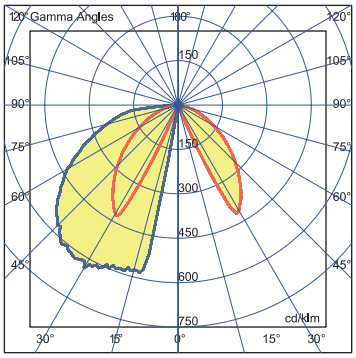

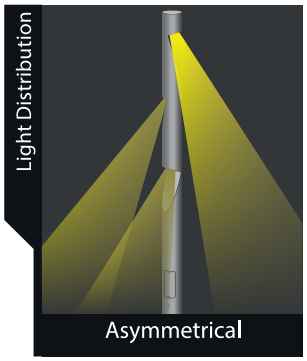

Description

Corrosion resistant aluminum body
Tempered glass diffuser
Galvanized steel flange
Mechanical impact resistance IK08
Protection Grade IP66
Chromate conversion pretreatment
Electrostatic powder coating
Stainless steel screws (grade 304)
Electrical installation Class I

Korozyona dayanılı alu. gövde
Tamperli cam
Galvaniz çelik flanş
IK08 mekanik korumalı
IP66 Koruma Sınıflı
Kromatlı yüzey ön temizleme
Elektrostatik toz boyalı
Tüm bağlantı elemanları paslanmaz
Elektriksel bağlantı Class I

Technical details

Module luminous efficiency : 121 lm/W
Lum. luminous efficiency : 77 lm/W
CCT : 2700K - 3000K - 4000K - 6500K
Input Voltage : 220-240(V) 50-60(Hz)
Control Systems: On/Off - DALI
Color Rendering Index : >80
Life Time - L70 : > 72.000 hrs Ta= 45°C
Operating Temp. Range : -20°C/+45°C

Modül verimliliği : 121 lm/W
Armatür verimliliği : 77 lm/W
CCT : 2700K - 4000K - 6500K
220-240V 50-60Hz enerji girişli
Kontrol Sistemi : On/Off - DALI
Renk Geri verimi : >80
L70 Ömür : >72.000 Saat Ta=45°C
Çalışma Ortam Sıcaklığı : –20°C/+45°C